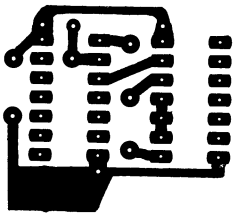

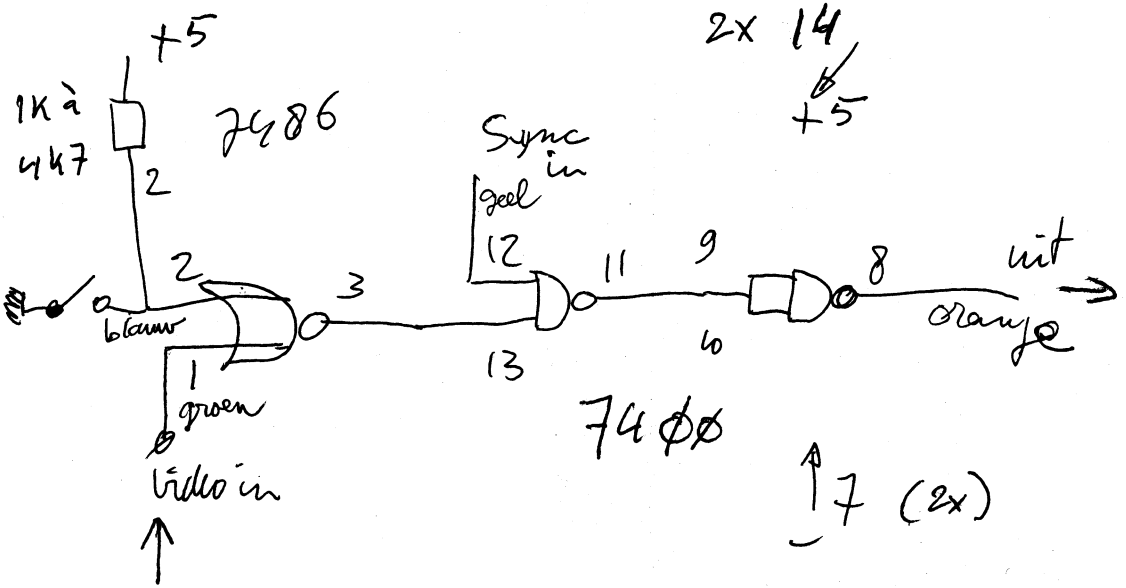
+5
1K à
4k7
7486
2
2
3
blauw
1
groen
Video in
Sync
in
geel
12
13
11
9
10
8
2x 14
+5
7400
rood
oranje
7 (2x)

Nogmaals invers video.

Walter Geeraert uit Vlissingen heeft een aantrekkelijke oplossing gevonden voor een probleem waar sommigen mee worstelen: het inverteren van het beeld. In onderstaand artikel geeft hij uitleg in woord en beeld.

Overweging:

Invers video (zwarte tekens op een lichte achtergrond) wordt door velen als prettiger ervaren. De gemiddelde helderheid van het beeldscherm is hoger, waardoor de ogen minder snel vermoeid raken. Bovendien komt bij invers-video de straalstroom van de beeldbuis beter overeen met de waarde die zo'n ding gewend is te voeren, waardoor de focussering (scherpte) beter is.

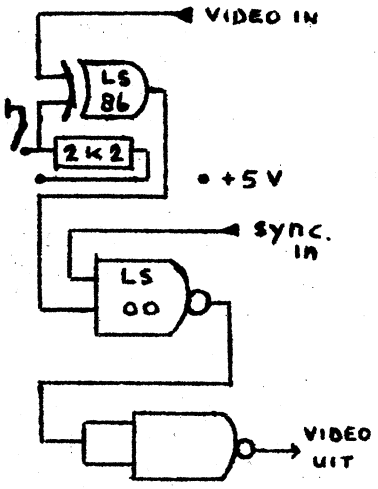

Praktische uitvoering:

De inversie vindt plaats in een EXOR-poort (74LS86), waarna het sync signaal d.m.v. een tweede input-NAND-poort op het juiste niveau wordt gebracht. Vervolgens wordt het aldus verkregen signaal gein- verteerd en via de weerstand R58 aan de transistor Q1 aangeboden. Het printje kan naast de parallelpoort op de massabaan worden gesoldeerd. R58 wordt aan de zijde van 17D, pen 13 losgenomen. In het zo ontstane gat wordt een draad bevestigd die naar video-in van het printje wordt gevoerd. Video-uit wordt met de losse zijde van R58 verbonden. Sync-in kan het beste worden afgenomen van weerstand R59, zijde 10H pen 10. Voor de schakelaar kan het best een subminiatuur-wipschakelaartje (een zg. enkel-om) worden genomen, dat naast de video-uitgang wordt

(een zg. enkel-om) worden genomen, dat naast de video-uitgang wordt geplaatst.
In sommige gevallen verdient het aanbeveling het video-signaal iets op te peppen. Dit kunt u doen door R58 en R59 in waarde te halveren door parallel-weerstanden aan te brengen van dezelfde waarden (1k5 en 2k2).
Voor diegenen die deze beschrijving niet begrijpen is het wellicht beter er niet zelf aan te beginnen. Vraag assistentie bij uw medeleden van de ESGG.

Naschrift redaktie:

Voor deze toepassing is een printje ontworpen dat op Sorcererdagen en dergelijke voor een gering bedrag, tesamen met de onderdelen kan worden aangeschaft. Indien gewenst kan het bouwpakket ook gemonteerd worden geleverd, terwijl eventueel ook de montage in uw computer kan worden verzorgd. De kit-prijs (gehaald) bedraagt f. 7,50.